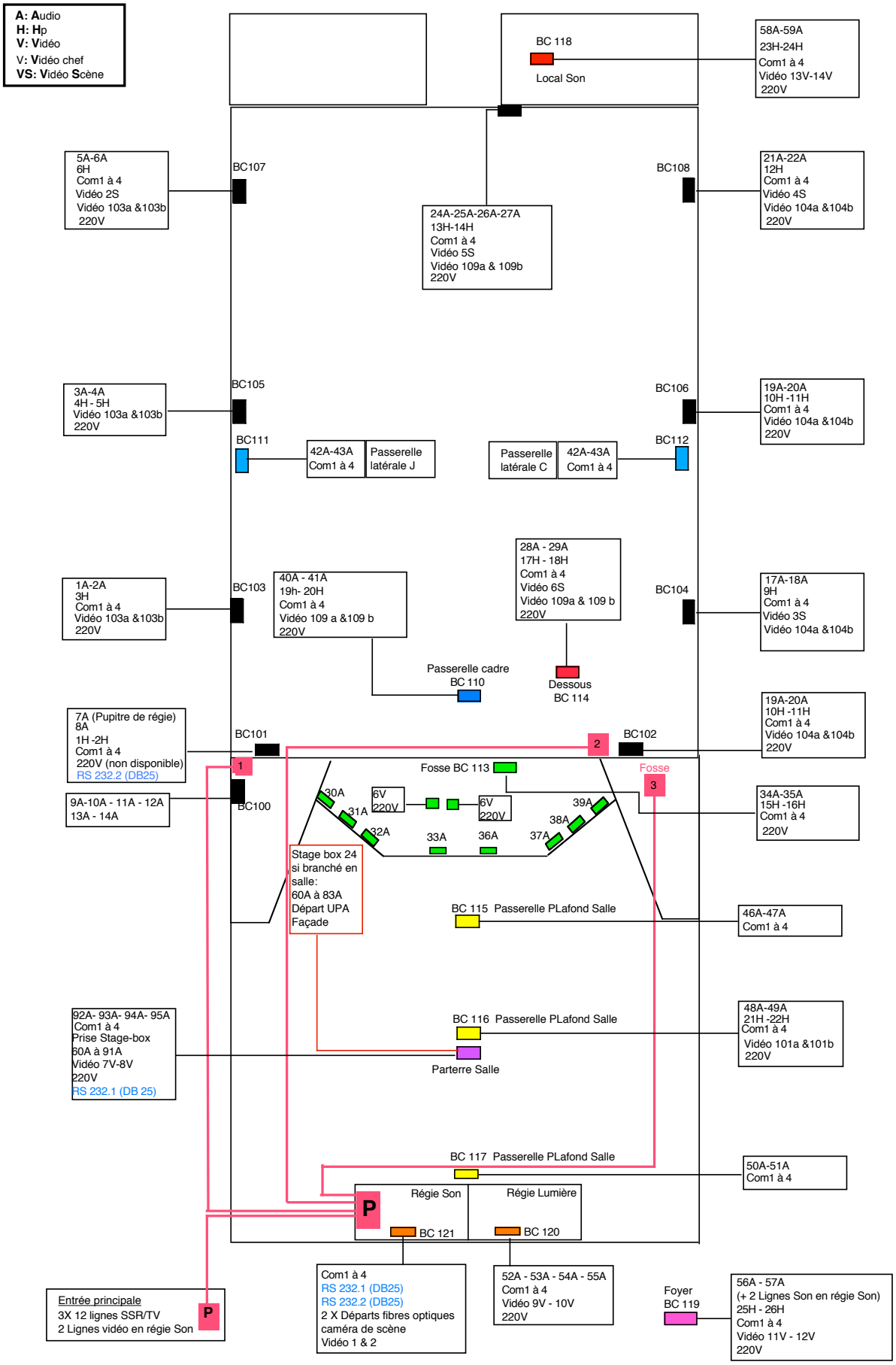REPARTITION DES BOITIERS DE CONNECTION